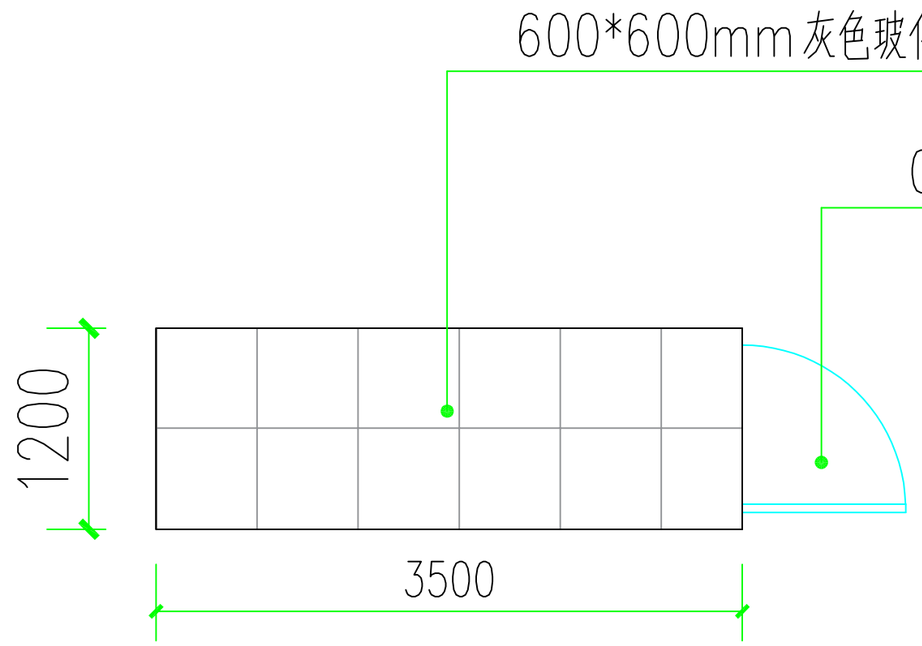

地面铺设示意图

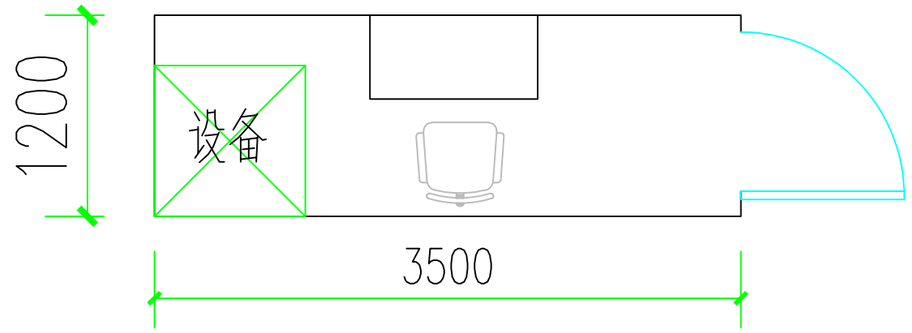

平面示意图

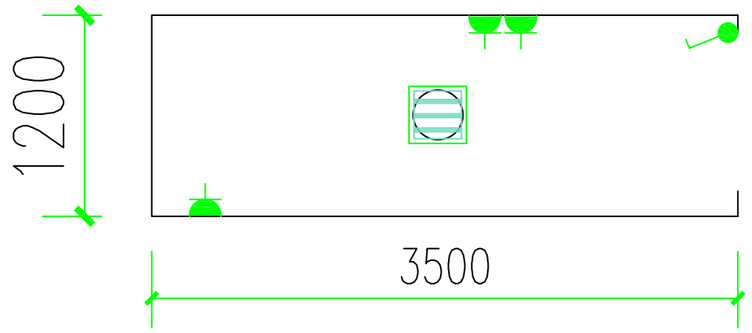

灯具及线路示意图

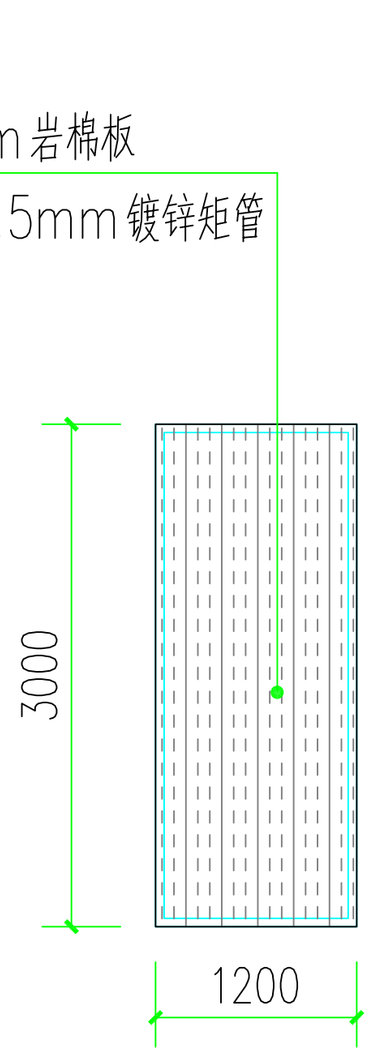

左侧立面图

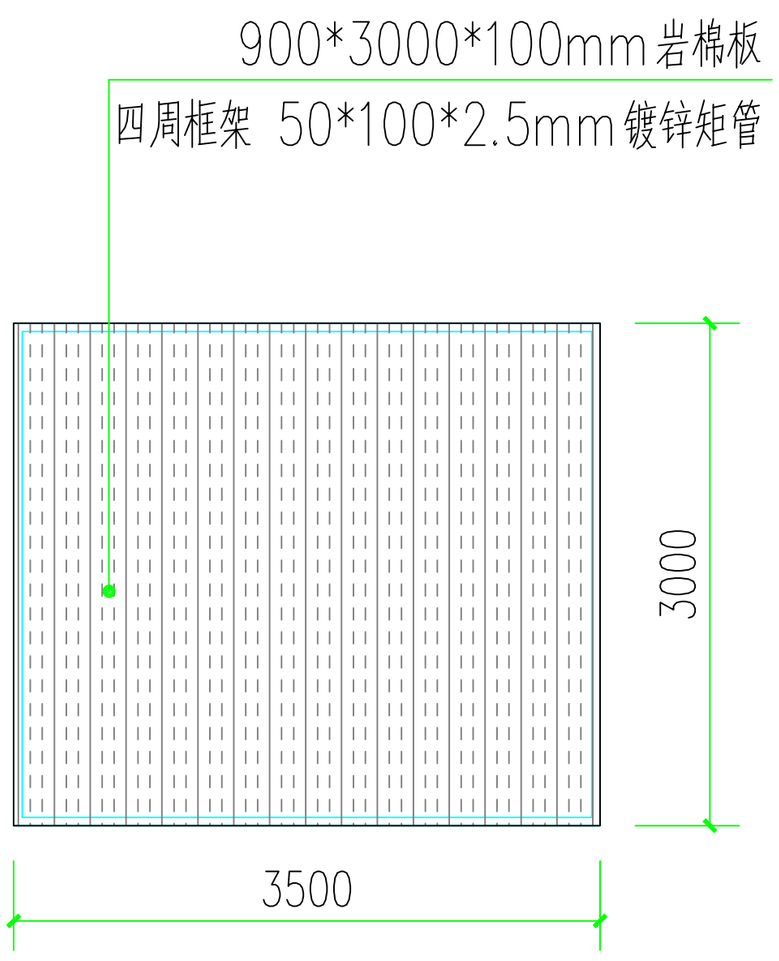

正立面图

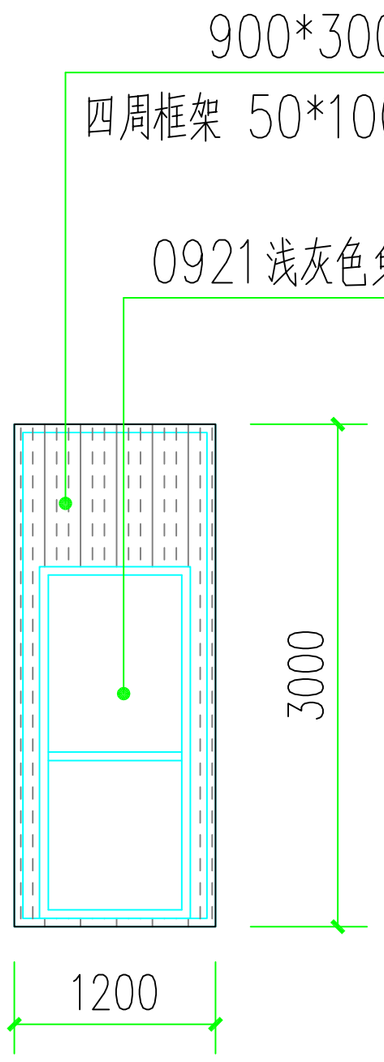

右侧立面图

学府路新增大电流设备房间示意图示意图